HOBIE CAT 14

Std / LE & Power

Last up-date : December 2007

HC 14
COQUES/HULL/RUMPF

	droite/right/rechts	gauche/left/links
Std	14056102	14056101
LE	14056172	14056171
Std/LE/Power 2008	14056174	14056173

Sac accastillage/Rig bag/Takelage sack :
14070300 = 14STD 2008
14070303 = 14 Race 2008
14070301 = 14T
14070304 = 14 Power

Sac de cordages/Rope bag/Leinesack :
14070400 = 14STD/LE
14070401 = 14T

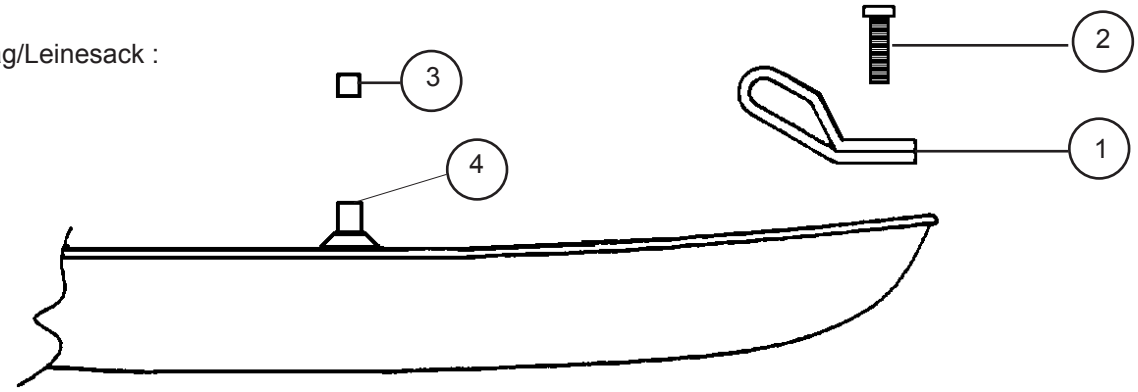

1- 16056022:	Ferrure étai Bow tang Bugbeschlag
2 - 99226026: PKG10	Vis TCL 8x40 Screw TCL 8x40 Schraube TCL 8x40
3- 14056008:	Sceau PVC Foam plug Mastabdichtung PVC
4 - 99056011 :	Tube aération pylône Pylone aeration tube
5 - 13556008:	Fémelot + entretoises Gudgeon + bushings Ruderbeschlag + Distanzhülse
6- 99226001: PKG10	Vis TC fémelot Screw TC stainless Schraube Heckbesch
7 - 99056012:	Platine bouch.vidange Drain plate Platte Ablasschraube
8- 99220074 PKG10	Vis bouch.vidange Drain plug screw Schraube Ablasschraube

9 - 99220041: PKG10	Joint de vidange Drain gasket Dichtung Ablasschraube
10 - 99220040: PKG10	Bouchon de vidange Drain Plug Ablasschraube

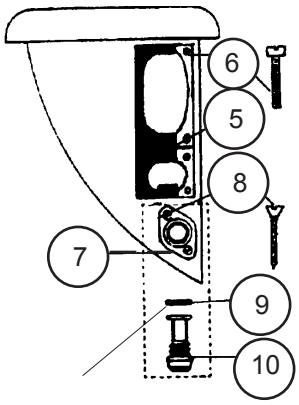

12 - Embout noir/Black stripe end cap/Dekorstreifen schwarz :

99056051 : arrière droit ou avant gauche/rear right or front left/hinten rechts oder vorne links
99056099 : arrière gauche ou avant droit/rear left or front right/hinten links order vorne rechts

13 - 17056081: Bande Molokai coque/Molokai hull strip/Dekorstreifen Molokai für Rumpf

HC 14 Classic / Race
Safran/Rudder/Ruderblatt

GOUVERNAIL COMPLET/RUDDER ASSEMBLY
RUDER KOMPLETT
14062101 : Gauche/Left/Links
14062102 : Droit/Right/Rechts

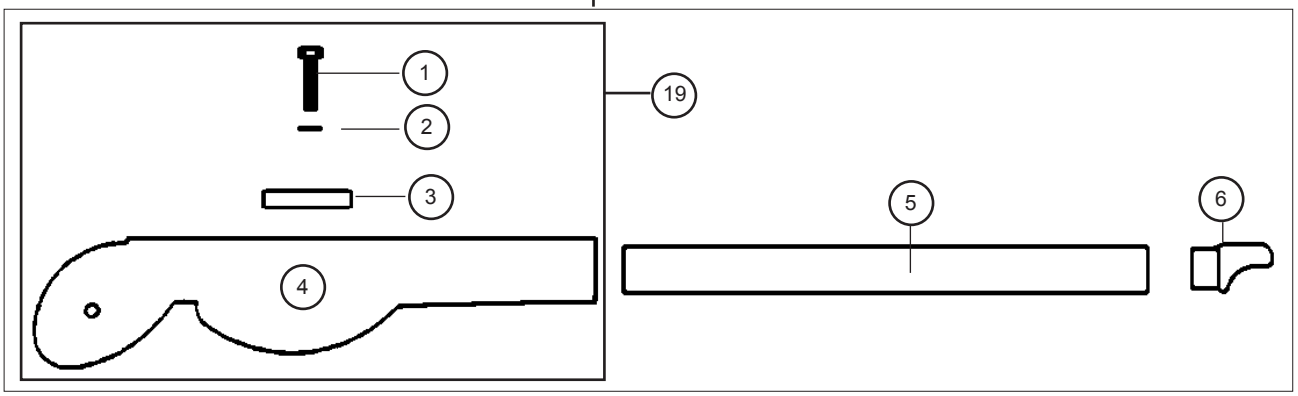

1 -99221123 : PKG 10	Vis TH 8x30 Bolt TH 8x30 Schraube TH 8x30	5 -14062150 :	Tube gouvernail nu noir Tiller tube black Ruderrohr schwarz roh	8 - 99220012 : PKG10	Ecrou indessérable Nylstop nut Selbstsichernde Mutter
2 -99061110 : PKG10	Rondelle Washer Unterlegscheibe	6 -99000005 :	Embout à rotule Tillerend cap Pinnenendstück	9 - 16062110 (Lexan): 99502140 (WK)	Lame safran Rudder blade Ruderblatt
3 -14061122 :	Platine dural Cam stop plate Platin Rudergußteil	7 -99220150 PKG10	Vis de safran TH 8x55 Rudder bolt TH 8x55 Schraube Ruderblatt	10 - 99502130(WK): 99502160 (ABS)	Insert lame de safran Sheave pin rudder blade Bolzen Ruderblatt
4 -14000045 :	Casting supérieur Upper casting Oberes Rudergußteil			11 -14061180 : PKG10	Came safran Plastic Cam Rudernock

99220725 (x10) Rondelle nylon/Nylon washer

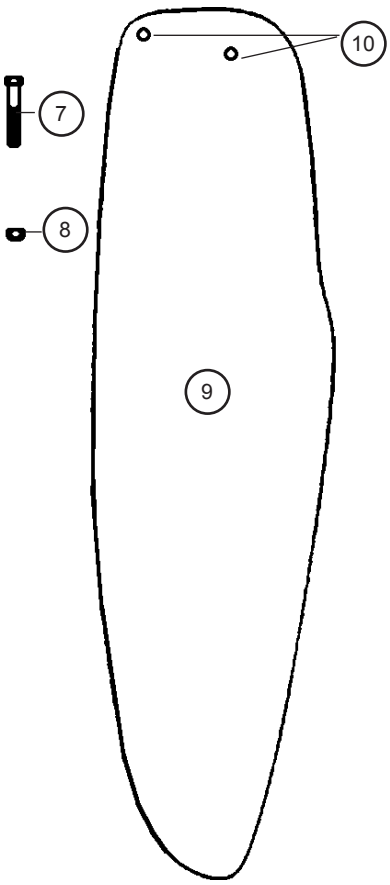

12 - 99220008 : PKG10	Goupille élastique Rudder cutter pin Sprengbolzen	
13 - 14000050 :	Casting inférieur Lower casting Ruderkopf	
14- Aiguillot + anneau brisé/Rudder pin + split ring/Ruderbolzen + Ringsplint :		
Alu :	16080340	PKG10
Inox :	16070365	PKG10
15 - 14061105 : PKG10	Pene safran Plunger Gegenstück Ruderknock	
16 - 99220004 : PKG10	Ressort de Gouv. Rudder spring Ruder-Feder	
17 - 99220006: PKG10	Vis safran delrin Delrin screw Delrinschraube	
18 - 14062120 :	Casting inférieur monté Lower casting assembly Ruderkopf montiert unten	
19 - 14062130 :	Casting supérieur monté Upper casting assembly Ruderkopf montiert oben	
20 - 14062111 :	Bras gouv. D complet Rudder arm right compl. Ruderarm rechts kompl.	
14062112 :	Bras gouv. G complet Rudder arm left compl. Ruderarm links kompl.	

99220147 PKG10 :
Entretoise plastique/Plastic bushing/Distanzhülse Plastic

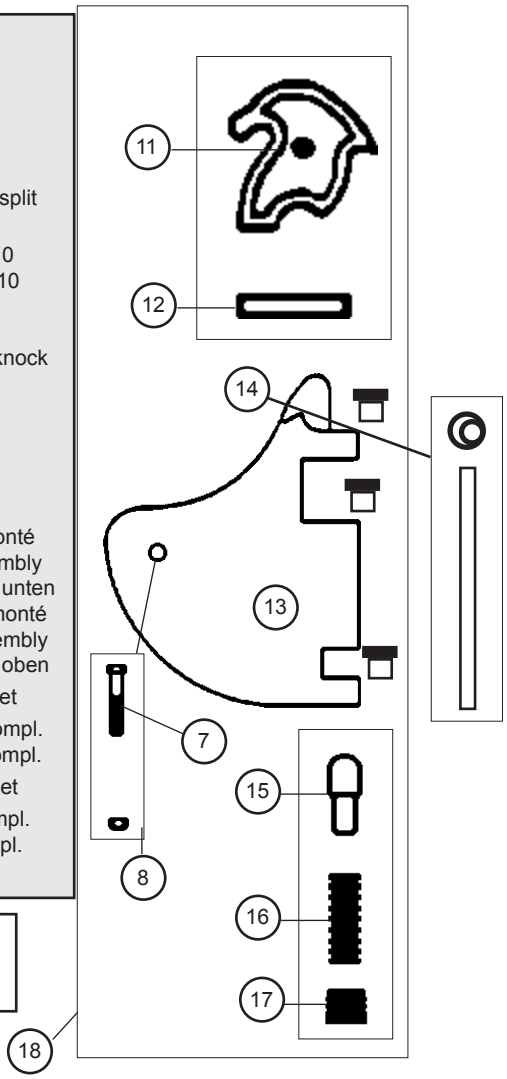

Eclatés des pièces détachées / Illustrated part guides/Explosionszeichnung - (2007-2008)

HC 14 Classic / LE

Barre d'accouplement Tiller crossbar / Anlenkstange
16062200 : Std
16062220 : Renforcée/Reinforced/Verstärkt

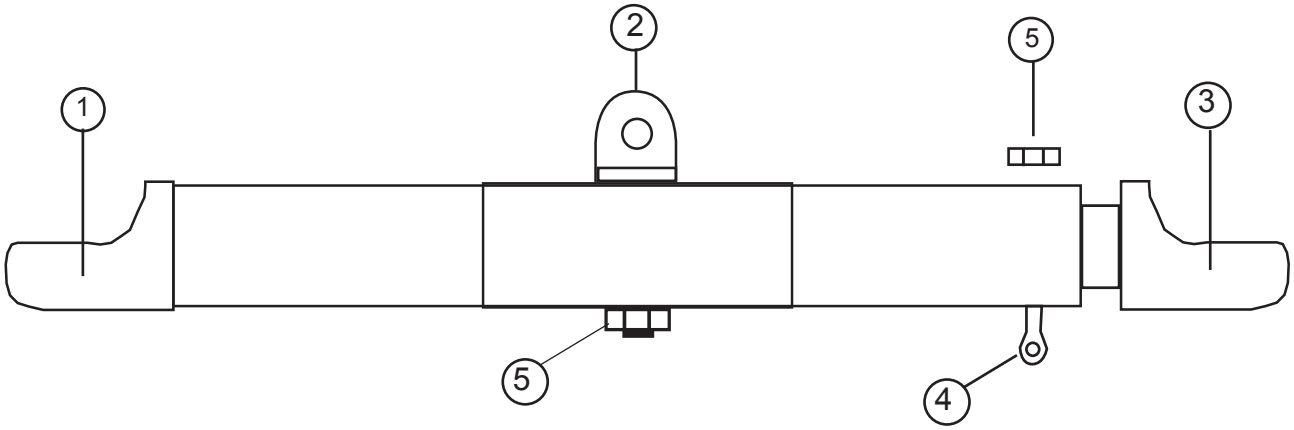

1- 99000005:	Embout à rotule Tiller end cap Pinnenendstück
2 - 99221301: PKG 4	Vis violon Violon screw Schraube für Pinnengelenk

3 - 99000010:	Coulisseau réglable Adjustable tiller end cap Gleiter
4 - 99220010: PKG10	Vis manillon Tiller adjusting screw Schraube
5 - 99220012: PKG10	Ecrou indessérable D8 Nylstop nut D8 Slebstsichernde Mutter D8

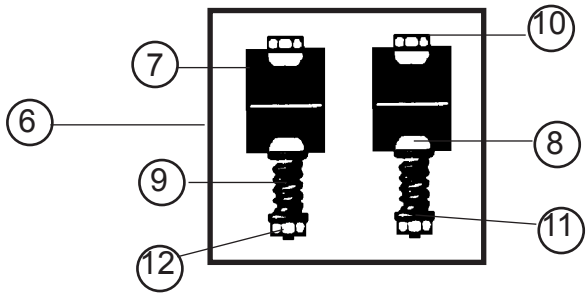

6 - 99500380:	Kit d'articulation TCM Tiller connector kit TCM Verbindungsgelenk TCM
7 - 99500331:	Demi-pallier Rubberspacer Distanzhülse
8 - 99220029: PKG20	Demi-bille nylon Half ball nylon Nylon Halbkugel
9 - 99500335: PKG10	Ressort TCM TCM spring TCM-Feder
10 - 99220116: PKG10	Vis TH 6 x 55 TH screw TH Schraube
11 - 99220032: PKG10	Rondelle inox Stainless washer Unterlegscheibe
12 - 99220019: PKG10	Ecrou indessérable D6 Nylstop nut D6 Selbstsichernde Mutter D6

HC 14 Power

Barre d'accouplement Tiller crossbar / Anlenkstange

14062200

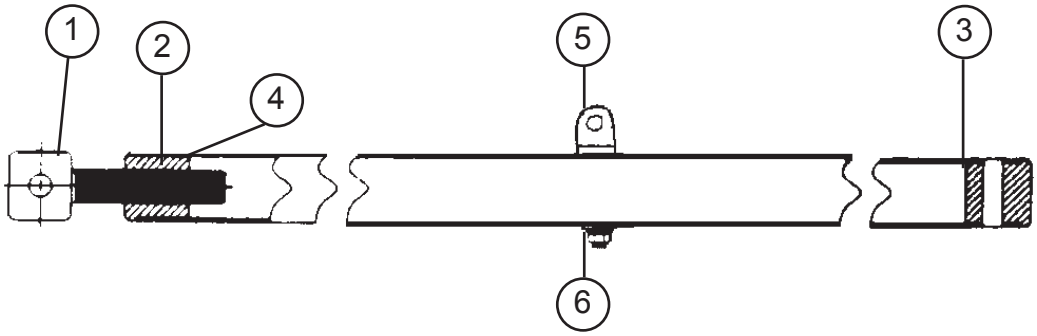

1- 99220818 : PKG2	Vis de réglage Adjustment arm Anlenkstange-Einstellschraube
2 - 99220119 :	Embout fileté Threaded end cap Enstück mit Gewinde
3 - 99220121	Embout de barre accouplement percé Tiller crossbar drilled end cap Anlenkstange-Endstück gebohrt
4 - 99220445 :	Vis TCLPZ 4x6 Bolt Schraube
5 - 99221301: PKG4	Vis violon Violon screw hraube für Pinnengelenk
6 - 99220012: PKG10	Ecrou indessérable D8 Nylstop nut D8 Slebstsichernde Mutter D8

HC 14 Classic / LE / Power

Stick/Extension/Pinne

16061301 : Stick fibre de verre/Fiberglas tiller extention
16062305 : Stick aluminium/Aluminium tiller extension/Aluminium Pinnenausleger

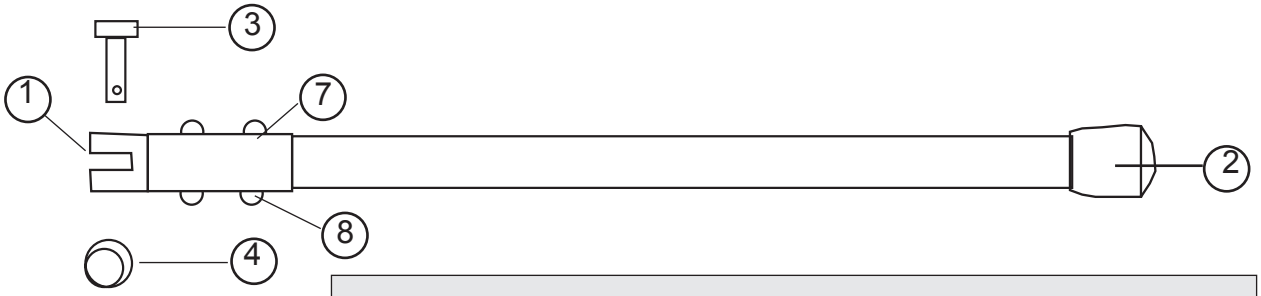

1 - 14061320:	Chape d'articulation stick
PKG2	Hinge
2 - 14061310:	Embout stick fibre
PKG10	Fiberglass extension tip
	Pinnenendstück Fiberglas
14061315:	Embout stick alu
PKG10	Aluminium extension tip
	Pinnenendstück Aluminium
3 - 14061240:	Axe percé art. stick
PKG10	Clevis pin
	Bolzen Pinnengelenk
4 - 99220231:	Anneau brisé
PKG10	Split ring
	Ringsplint
5 - 99501310:	Kit d'articulation stick magnum
	Tiller connector kit magnun
	Pinnengelenk magnum
6 - 99502330:	Stick télescopique FX4 petit modèle (Kit art. inclus)
	FX4 telescopic extension small (incl. connector kit)
	Teleskop Pinnenausleger FX4 klein (inkl. Pinnengelenk)
7 - 99220014:	Vis TH 5 x 25
PKG10	Screw TH 5 x 25
	Schraube TH 5 x 25
8 - 99220015:	Ecrou indessérable 5
PKG10	Nylstop nut 5
	Selbstsichernde Mutter 5

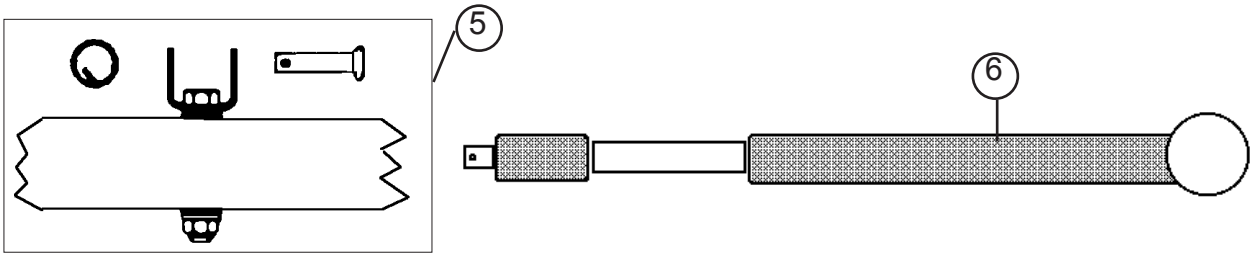

HC 14 Classic / LE / Power
Barres latérales D & G / Side Bars R & L / Seitenholmen R & L
14062445 (2008)

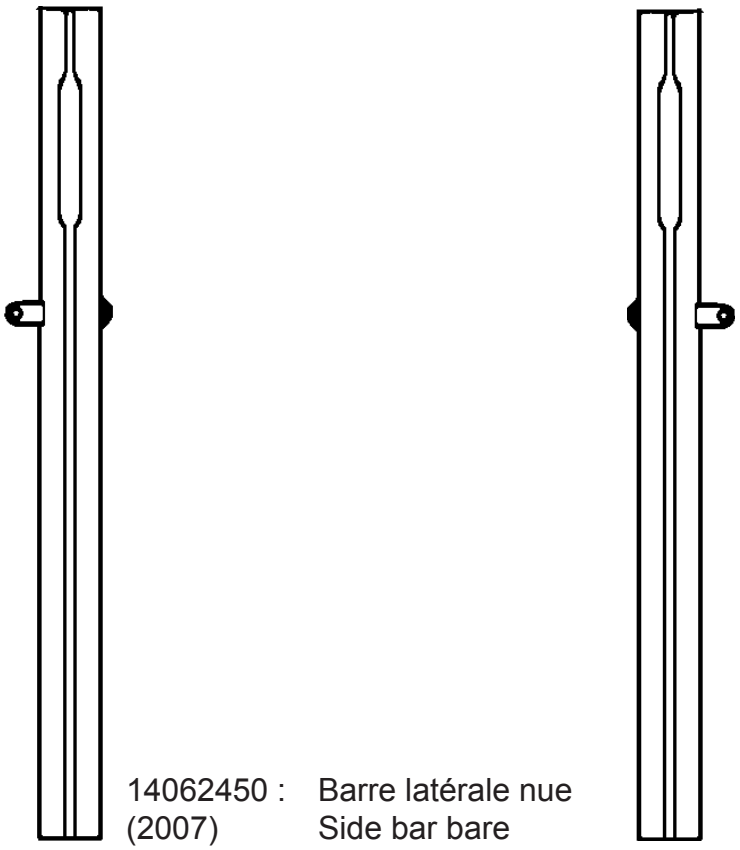

14062450 : (2007)	Barre latérale nue Side bar bare Seitenholm rohr
14062410 : (2007)	Barre latérale gauche Left side bar Seitenholm links
14062430 : (2007)	Barre latérale gauche + néoprène Left side bar + neoprene Seitenholm links mit Neopren
14062420 : (2007)	Barre latérale droite Right side bar Seitenholm rechts
14062440 : (2007)	Barre latérale droite + néoprène Right side bar + neoprene Seitenholm rechts mit Neopren
14061430 :	Cadène hauban (old) Turbo sidebar chainplate Püttingeisen H14 Turbo
14061331 :	Cadène de foc 2008 Jib chain plate 2008 Fock-Püttingeisen 2008

Hobie Cat Europe - Z.I. Toulon Est, BP 250 - F-83078 Toulon cédex 9 - Tel. 94 08 78 78 - Fax : 94 08 13 99
E-mail : info@hobie-cat.net - web = http://www.hobie-cat.net

HC 14 Classic / Race / Power
TRAVERSE ARRIERE/REAR CROSSBAR
ACHTERHOLM
14062550

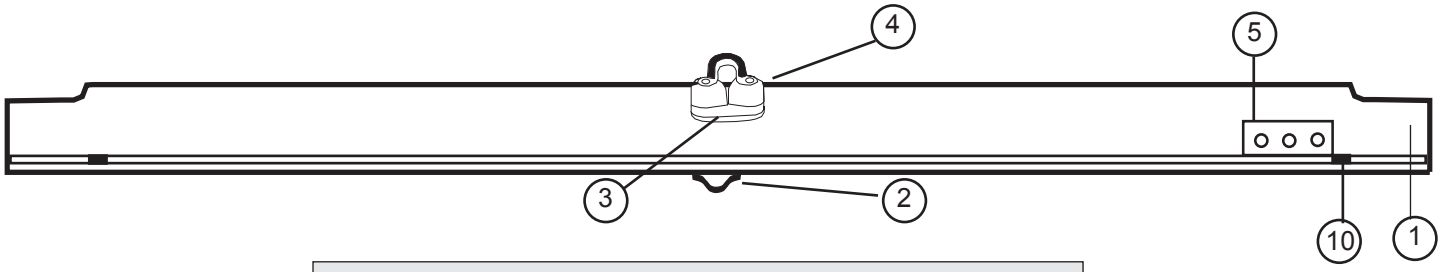

1 - 14062510 :	Traverse arrière droite nue rail intégré Bare rear crossbar integrated rail Achterholm roh mit integrierte Trav.-Schiene
2 - 99220215 : PKG5	Pontet coque traverse Pad-eye Bügel

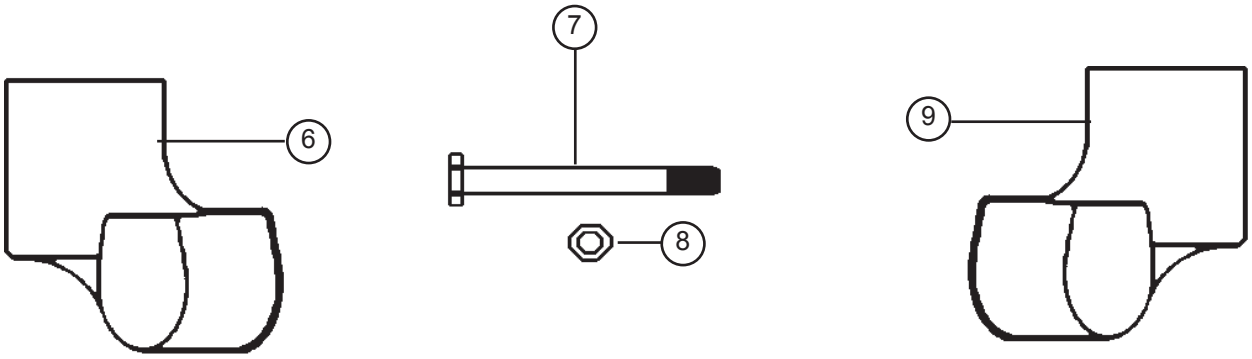

3 - 99500352 : PKG2	Support tourelle Swivel cam cleat plate Drehklemme-Platte
4 - 99500354 :	Tourelle taquet carbon Swivel cam cleat Drehklemme
5 - 16062800 :	Plaque traverse pour chariot Plate for traveller car Platte für Traveller
6 - 14000055 :	Casting arrière gauche percé Left rear corn. casting drilled Gussteil hinten links mit Loch

7 - 99220038 : PKG10	Vis pylône Pylon bolt Schraube
8 - 99220039 : PKG10	Ecrou nylon pylône Pylon nut Mutter Nylon Pylon
9 - 14000060 :	Casting arrière droit percé Right rear corn. casting drilled Gussteil hinten rechts mit Loch
10- 14061530 : PKG2	Embout Caoutchouc Rubber stopper Gummistopper

HC 14 Classic / Race
Traverse avant/Front crossbar
Vorderholm

1 - 14062640 :	Traverse avant complète std/Race Front crossbar complete std/Race Vorderholm komplett std/Race
2 - 14062601 :	Traverse avant 14 nue noire Front crossbar 14 bare black Vorderholm 14 rohr schwarz

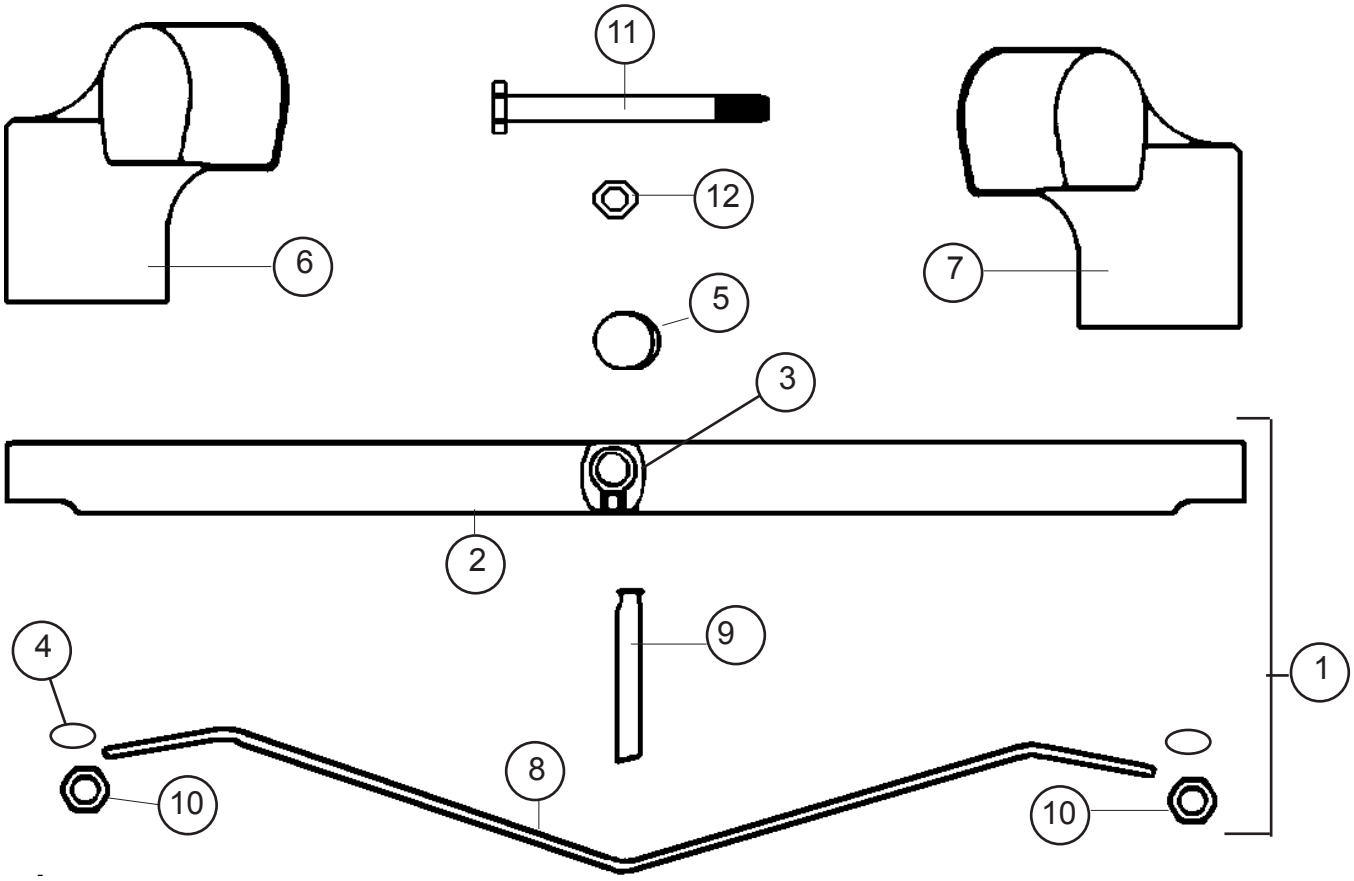

3 - 14000025 :	Emplanture de mât Mast pivot bearing Mastfuss schwarz
4 - 99220285 :	Rondelle M10 Washer M10 Unterlegscheibe M10
5 -14041707 : PKG 10	Coussinet Teflon Teflon chip Teflonplätchen
6 - 14000065 :	Casting avant gauche Front left corner casting Vordereckgussteil links
7 - 14000070 :	Casting avant droit Front right corner casting Vordereckgussteil rechts
8 - 14061640 :	Martingale Dolphin striker rod Unterzug

9- 16061650 :	Etai de martingale percé Dolphin striker post Dolphinstriker gebohrt
10- 99220302 : PKG 10	Ecrou indessérable D10 Nylstop nut U D10 Selbstsichernder D10 Mutter
11- 99220038 : PKG 10	Vis pylone Pylon bolt Schraube
12- 99220039 : PKG 10	Ecrou nylon pylone Pylon nut Mutter nylon Pylon

HC 14 Power
Traverse avant/Front crossbar/Vorderholm
14062560

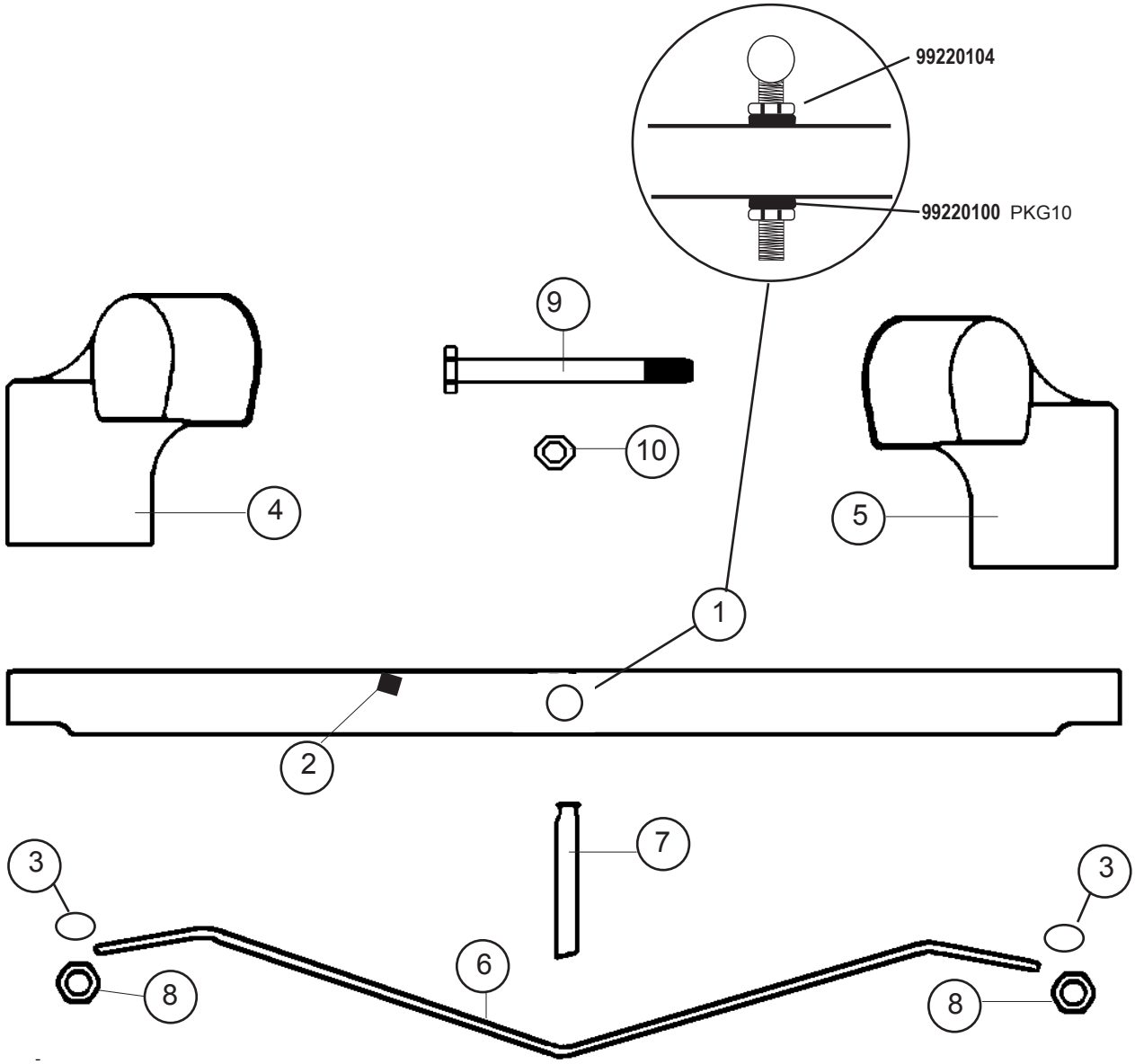

1 - 21062673 :	Emplanture de mât Mast pivot bearing Mastfuss schwarz
2 - 99500415 :	Taquet coinceur Jam cleat Klemme
3 - 99220285 :	Rondelle M10 Washer M10 Unterlegscheibe M10
4 - 14000065 :	Casting avant gauche Front left corner casting Vordereckgussteil links
5 - 14000070 :	Casting avant droit Front right corner casting Vordereckgussteil rechts
6 - 14061640 :	Martingale Dolphin striker rod Unterzug
7 - 14562680 :	Etai de martingale percé Dolphin striker post Dolphinstriker gebohrt
8 - 99220302 : PKG 10	Ecrou indessérable D10 Nylstop nut D10 Selbstsichernder D10 Mutter
9- 99220038 : PKG 10	Vis pylone Pylon bolt Schraube
10- 99220039 : PKG 10	Ecrou nylon pylone Pylon nut Mutter nylon Pylon

HC 14 Classic / LE / Power
TRAMPOLIN/TRAMPOLINE/TRAMPOLIN

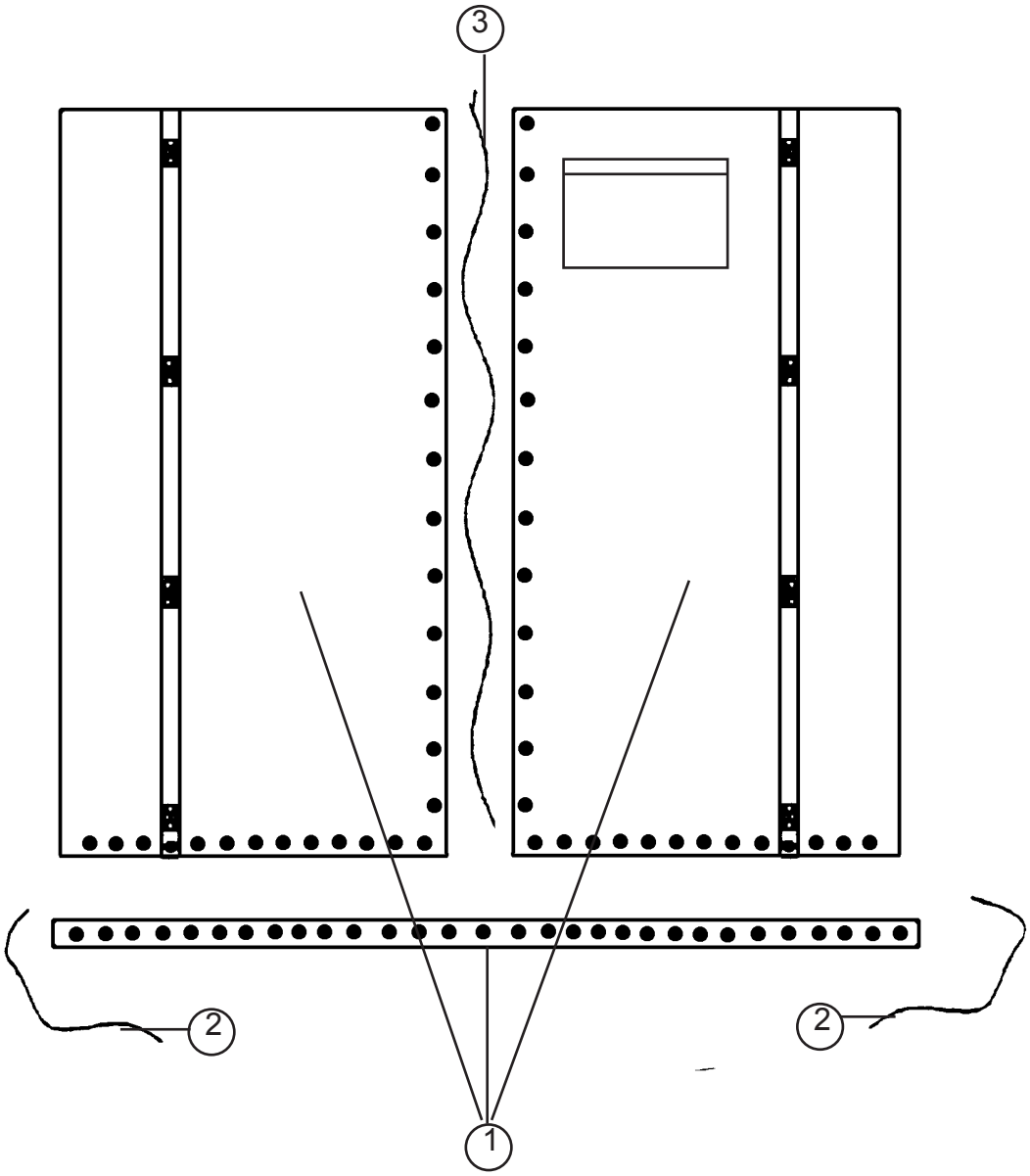

1 - TRAMPOLIN 3 PIECES/3 PIECE TRAMPOLINE/3TEILIGER TRAMPOLIN

14025005	blanc/white/weiss
14025205	Bleu/blue/blau
14025800	Mesh/Netz

2 - 14070410 : Lacet arrière/Rear trampoline line/Trampolinleine hinten

3 - 14070440 : Lacet central/Center trampoline line/Trampolinleine mitte

HC 14 Classic/LE
Mât/Mast/Mast

MAT COMPLET/MAST ASSEMBLY/MAST KOMPLETT
14042700
MAT 2 PIECES/2 PIECE MAST/2-TEILIGER MAST
14042790

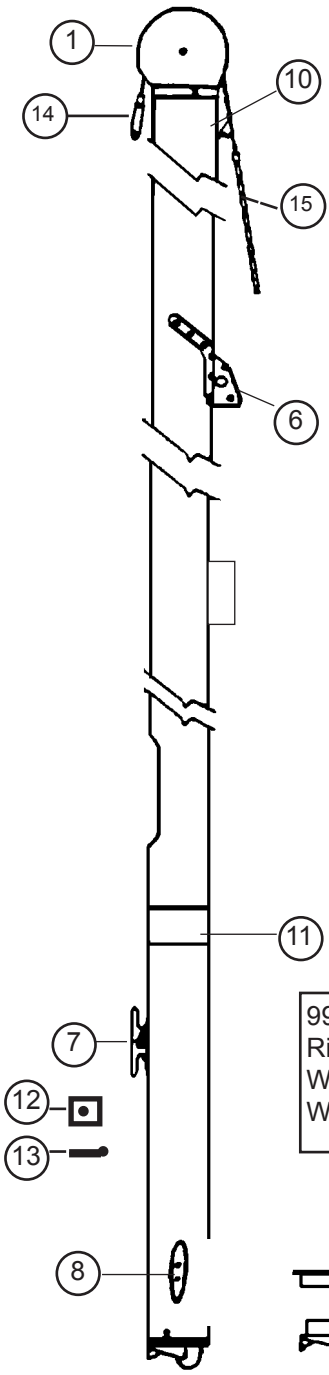

1-	14000015:	Tête de mât nue Bare mast head Mastkopf roh
2-	14041713:	Axe tête de mât Mast head sheave pin Bolzen Mastkopf
3-	14042720:	Sceau Mât Mast plug Mast Abdichtung
4-	14041712:	Rea 100 mm Nylon sheave Rolle
5-	14041750:	Drisse cable GV Main halyard shackle Grossfall Kabel
6-	14041722:	Ferrure capelage Mast tang Mastbeschlag
7-	14041715:	Taquet étarq amure
	PKG 10	Downhaul cleat Klampe

99210050 PKG 10 :
Rivet Bouchon étanche
Watertight rivet plug
Wasserdicht Popniete dichtung

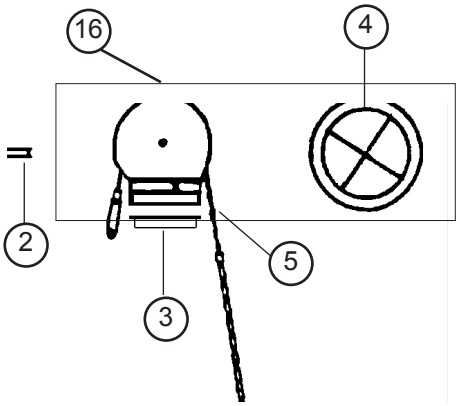

14041755 :	Manchon mât 2 p Sleeve 2p mast
14041770 :	Kit mât 2p 2p mast kit 2teiliger Mast kit

8-	99220050:	Taquet de drisse
	PKG 10	Halyard cleat Niederholer Mastklemme
9-	14000020 :	Base mât noire Black mast base Mastfuss schwarz
10-	14041721 :	Hook Halyard hook Fallhaken
11-	14041723:	Autocollant de sécurité Mast caution label Sicherheitsaufkleber
12-	99220052:	Ecrou carré amure Tack square nut Viereckmutter
13-	99220051:	Vis taquet amure
	PKG 10	Tack cleat screw Schraube Heckbesch
14-	99220035 :	.Manille lyre 6
	PKG 10	Shackle Schäkel
15-	14070460 :	Drisse cordage grand voile Main halyard rope Großfall
16-	14042710 :	Tête de mât + réa + drisse Mast head + sheave + halyard Mastkopf + Rolle + Grossfall

HC 14 Power
Mât/Mast/Mast - 14042705 (1 pièce) - 14042790 (2 pièces)

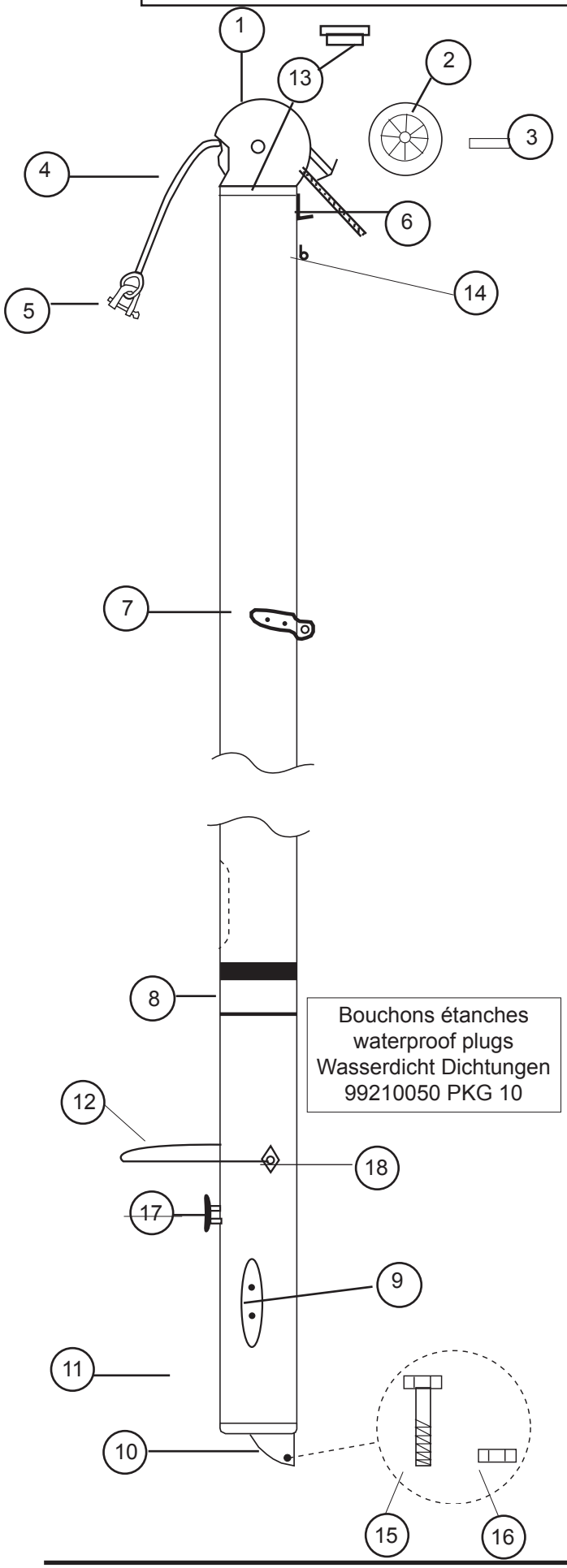

1 - 14000015 : Tête de mât
Mast head
Mastkopf

2 - 14041712 : Réa 100 mm
Nylon sheave D 100 mm
Rolle D 100 mm

3 - 14041713 : Axe tête de mât
Mast head sheave pin
Bolzen Mastkopf

4 - 14041750 : Drisse cable grand voile
Main halyard wire
Grossfall Kabel

5 - 99220035 : Manille lyre 6 mm
PKG 10 Shackle 6 mm
Schäkel 6 mm

6 - 14041721 : Hook de drisse
Halyard hook
Fallhaken

7 - 14041722 : Ferrure de capelage
Mast tang
Mastbeschlag

8 - 14041723 : Autocollant de sécurité
Mast caution label
Sicherheitsaufkleber

9 - 99220050 : Taquet de drisse
PKG 10 Halyard Cleat
Niederholer Mastklemme

10-13600010 : Base de mât noire
Mast base black
Mastfuss schwarz

11 - 99500101 : Tourelle Cunningham
Cunningham cam cleat
Vorliekstricker-Drehklemme

12 - 17060302 : Bras de rotation de mât
Mast rotator
Rotationsarm

13- 14042720 : Sceau de mât Nylon
Mast plug
Mast Abdichtung

14 - 99220238 : Ferrure fixation
Fixation plate

15 - 99500332 : Vis TH 6x60
PKG 10 Screw
Schraube

16 - 99220019 : Ecrou D6
PKG 10 Nut
Mutter

17 - 14041715: Taquet étarq amure
PKG 10 Downhaul cleat
Klampe

18 - 18062717 : Plaque de compression
Mast rotator compression plate
Rotationsarm-Mastplatte

99220021 : Vis TH 8x90
Screw TH 8x90
Schraube TH 8x90

99220012 : Ecrou indessérable D8
Nylstop nut D8
Selbstsichernde Mutter D8

Eclatés des pièces détachées / Illustrated part guides/Explosionszeichnung - (2007-2008)

Hobie Cat Europe - Z.I. Toulon Est, BP 250 - F-83078 Toulon cédex 9 - Tel. 94 08 78 78 - Fax : 94 08 13 99
E-mail : info@hobie-cat.net - web = http://www.hobie-cat.net

HC 14 Classic/Race
Cables/Wires/Kabel

Jeux de câbles/Wire set/Käbelsatz
2007 = 14070500(Std) 14070501 (LE) 14070505(Turbo)
2008 = 14070502 (Std + race)

1 - 99220058 : PKG 10	Manille Lyre 8 mm Shackle 8 mm Mastschäkel 8 mm
2- 14070530 (2007) : 14070536 (2008)	Hauban Shroud Want
3- 99300125: PKG 10	Manchon D4 Sleeve Hülse
4- 99300053: PKG 10	Cosse std Thimble Kausch Std
5- 99220034: PKG 10	Axe percé lat.ridoir Clevis pin Bolzen für Wanteisen
6- 99220031: PKG 10	Anneau brisé Split ring Ringsplint
7- 99220033: PKG 5	Latte universelle ridoir Stay adjuster Wanteisen
8- 16060312: PKG 10	Chape de hauban Toggle Wanten Toggle
9- 99500360: PKG 10	Protège lattes ridoires Shroud adjuster cover Wantenschutz
10- 14070510 (2007) : 14070519 (2008)	Etai câble Forestay Vorstag Kabel
14070515 (2007) :	Etai câble gainé 14LE Forestay coated 14LE Vorstag 14LE
11- 99220036 : PKG 10	Manille lyre 4 mm Shroud shackle 4 mm Schäkel 4 mm
12 - 14070520 (2007) : 14070540 (2008)	Brides Bridles Hahnepot

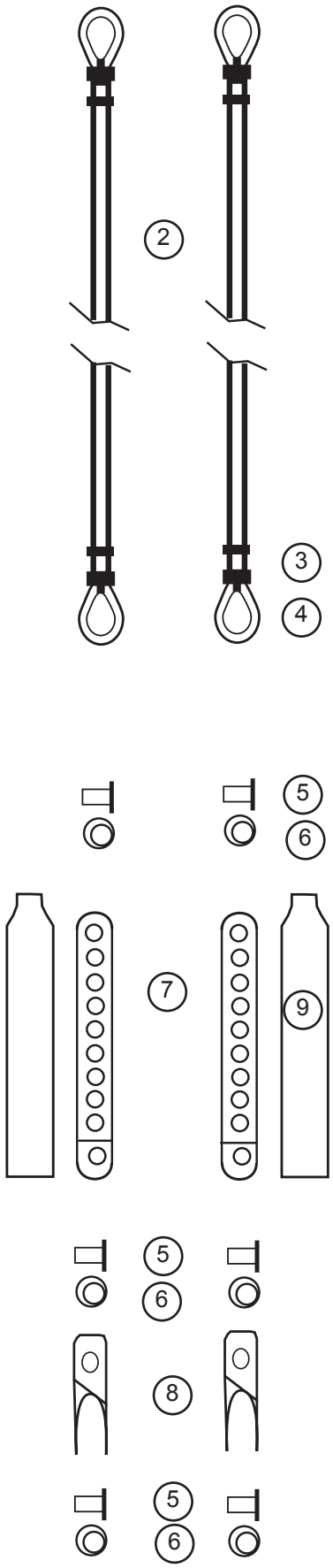

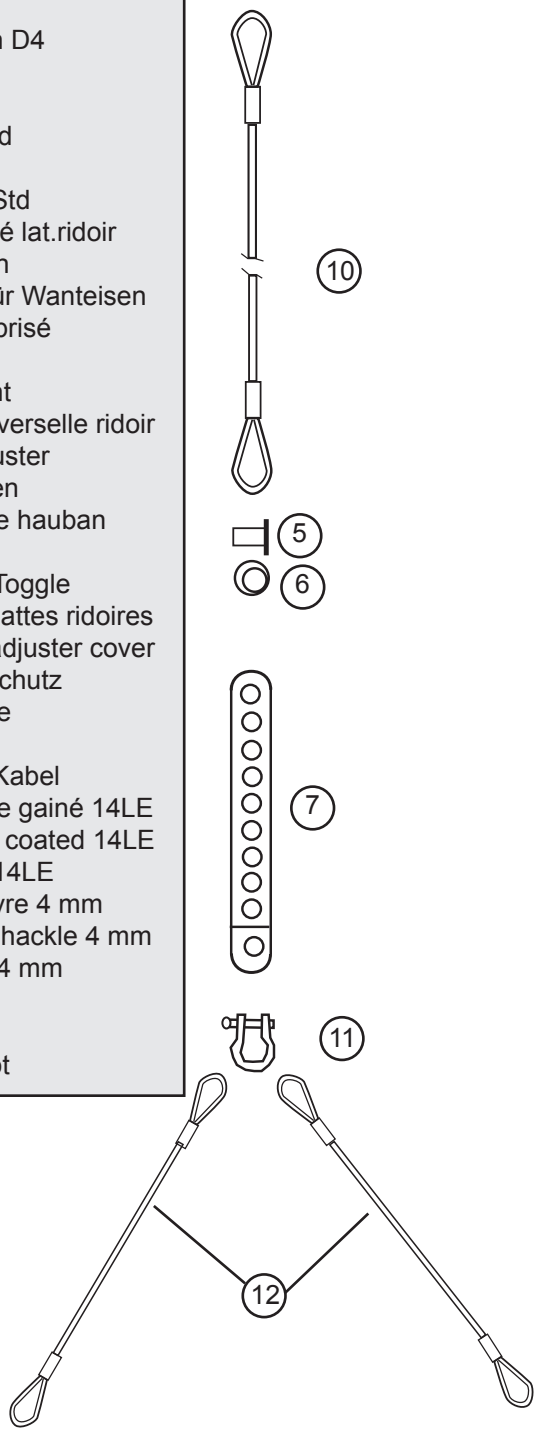

Eclatés des pièces détachées / Illustrated part guides/Explosionszeichnung - (2007-2008)

HC 14 Power
Cables/Wires/Kabel

14070507 : Jeux de câbles/Wire set/Käbelsatz HC14 Power

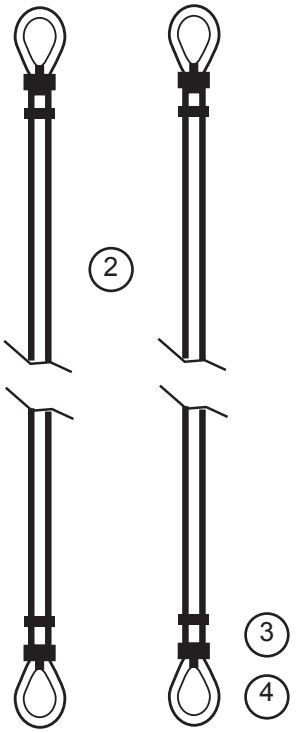

1-99220058: PKG 10	Manille Lyre 8 mm Shackle 8 mm Mastschäkel 8 mm
2- 14070532 (2007) : 14070533 (2008)	Hauban Shroud Want
3- 99300125: PKG 10	Manchon D4 Sleeve Hülse
4- 99300053: PKG 10	Cosse std Thimble Kausch Std
5- 99220034: PKG 10	Axe percé lat.ridoir Clevis pin Bolzen für Wanteisen
6- 99220031: PKG 10	Anneau brisé Split ring Ringsplint
7- 99220033: PKG 5	Latte universelle ridoir Stay adjuster Wanteisen
8- 16060312: PKG 10	Chape de hauban Toggle Wanten Toggle
9- 99500360: PKG 10	Protège lattes ridoires Shroud adjuster cover Wantenschutz
10- 14070517 (2007) : 14070518 (2008)	Etai câble Forestay Vorstag Kabel
11- 99220036 : PKG 10	Manille lyre 4 mm Shroud shackle 4 mm Schäkel 4 mm
12 - 14070520 (2007) : 14070540 (2008)	Brides Bridles Hahnepot

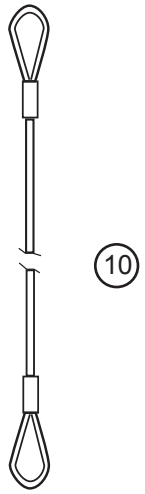

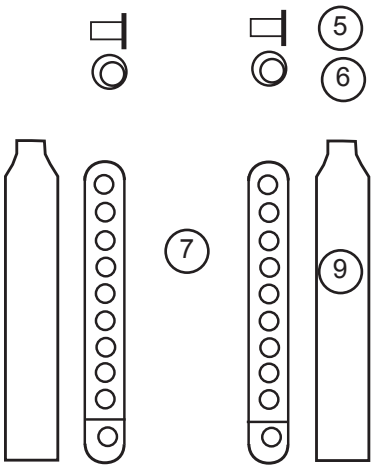

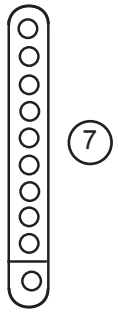

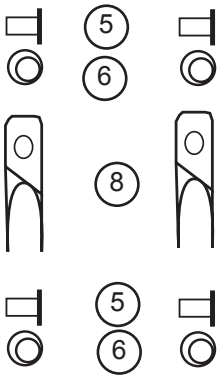

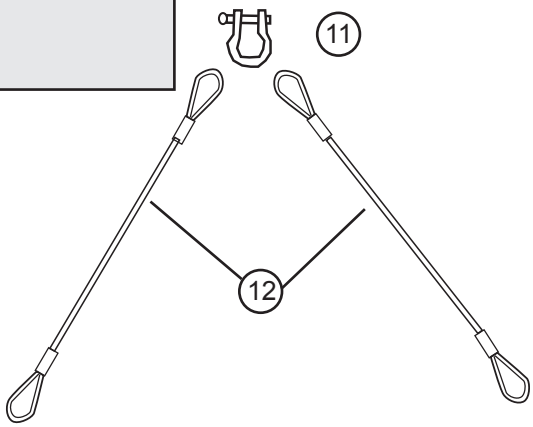

Eclatés des pièces détachées / Illustrated part guides/Explosionszeichnung - (2007-2008)

HC 14 Classic / Race / Power
Trapèze / Trapeze / Trapez

14070580 : Kit trapèze Classic/Race/Power
Trapeze kit Classic/Race/Power
Trapez-Kit Classic/Race/Power

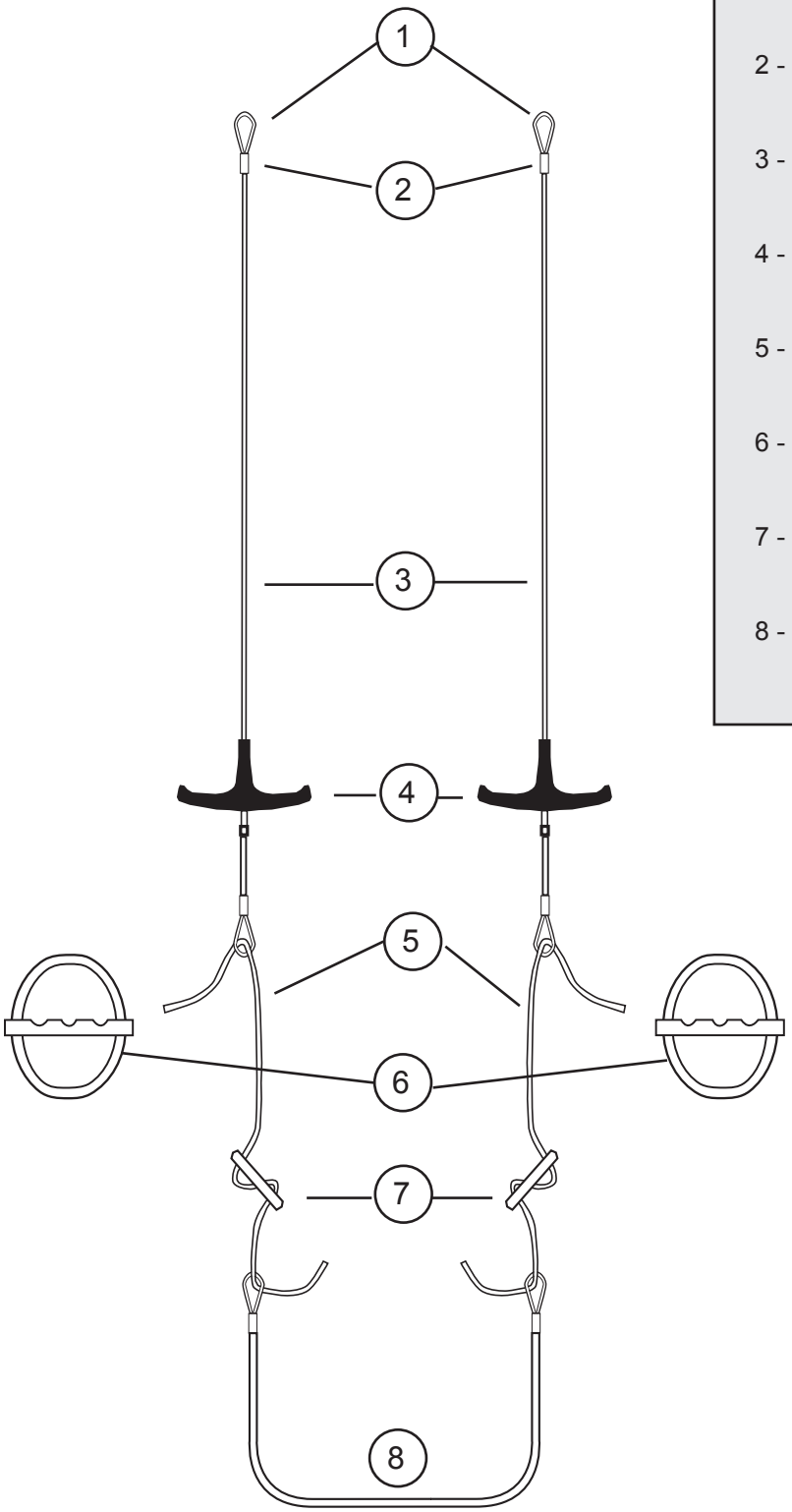

1 - 99300053: PKG 10	Cosse Thimble Kausch
2 - 99300054: PKG 10	Manchon D2,5 Sleeve Hülse
3 - 14070575:	Cable trapeze Trapez wire Trapezkabel
4 - 16080552:	Poignée trapèze Trapeze handle Trapezgriff
5 - 16080554:	Cordage de réglage Trapeze line Trapezleine
6 - 99500020 PKG 10	Poignée J&H Handle J&H Griff J&H
7 - 18060301: PKG 10	Double anneau Rope lock Trapezstopper
8 - 16080555: PKG 10	Sandow de trapèze Trapeze shock cord Gummistrop Trapez

HC 14 Classic / Race
Bôme/Boom/Baum

14012805 : BOME COMPLETE LE NOIRE (ss vit de mulet)
BLACK BOOM ASSEMBLY LE (without gooseneck)
BAUM KOMPLETT SCHWARZ LE (ohne Lümmelbeschlag)

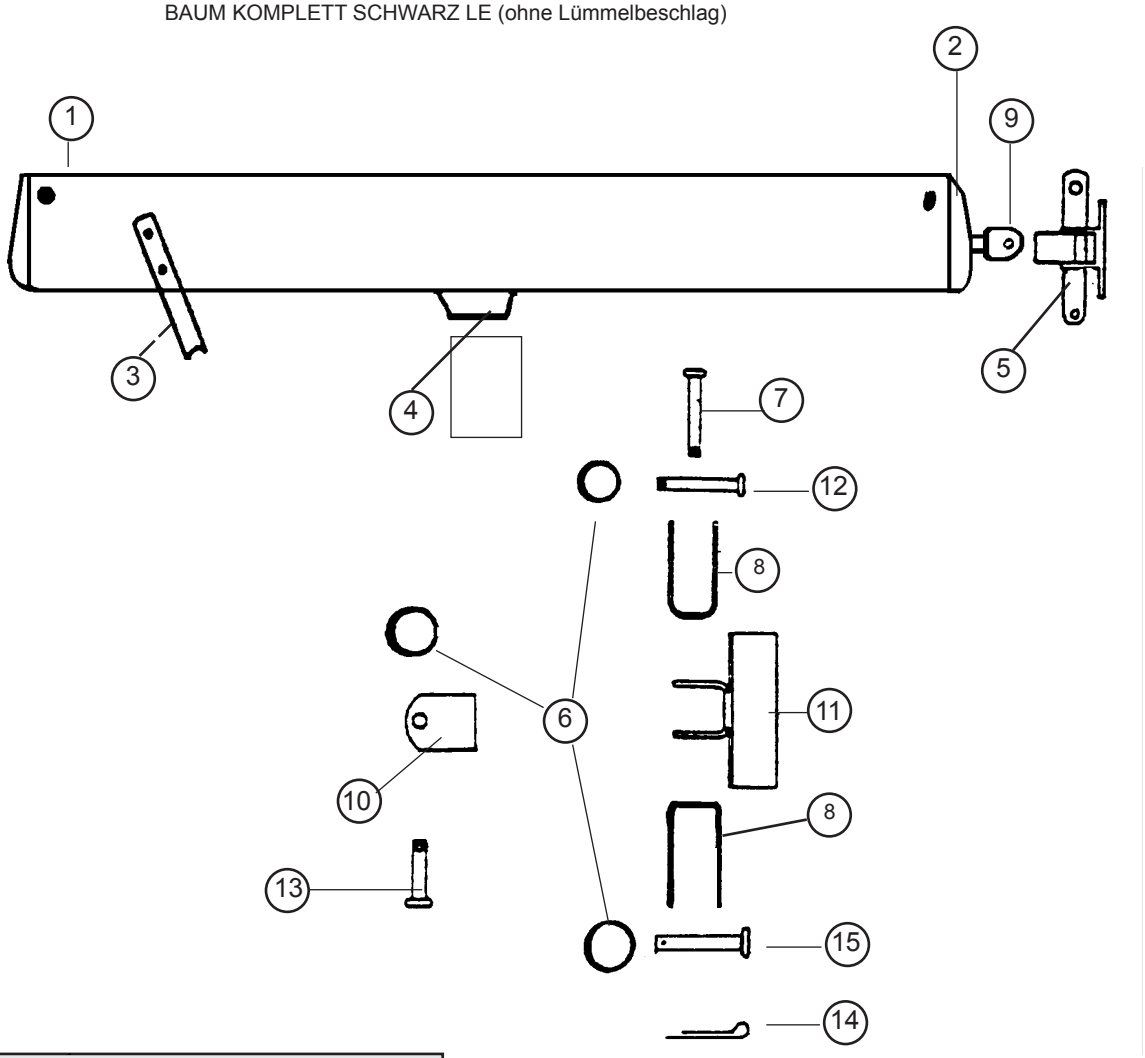

1 - 14000010:	Embout de bôme noir arr. Black rear boom end cap Baumendkappe schwarz hinten
2 - 14000005:	Embout de bôme noir av. black front boom end cap Baumendkappe gebohrt vorne
3 - 14011830:	Collier de bôme block hanger Baumbeschlag
4 - 14011841:	Conduit coinceur bôme Barrel cleat Klemme Baum
5 - 14070350:	Vit de mulet Gooseneck assembly Lümmelbeschlag
6 - 99220031: PKG 10	Anneau brisé Split ring Ringsplint
7 - 14070354:	Axe vit mulet Clevis pin Bolzen f.Lümmelbeschlag
8 - 14070353:	Cosse vit mulet Shackle Bügel f. Lümmelbeschlag

9 - 14011820:	Ancrage vit mulet Boom pin Baumstück f.Lümmelbeschlag
10 - 14070351:	Charnière centrale vit mulet Vertex Mittelstück f.Lümmelbeschlag
11 - 14070352:	Glissière vit mulet Gooseneck slide Gleiter Lümmelbeschlag
12 - 99220047: PKG 5	Axe percé vit mulet Clevis pin Lümmelbeschlag Bolzen
13 - 99220034: PKG 10	Axe percé latte ridoire Clevis pin Bolzen f. Locheisen
14 - 99220045: PKG 10	Goupille vit mulet Gooseneck cotter pin Stift Lümmelbeschlag
15 - 18060315: PKG 10	Axe de flèche Spreader pin Salingachse

HC 14 Power
Bôme/Boom/Baum
14012850

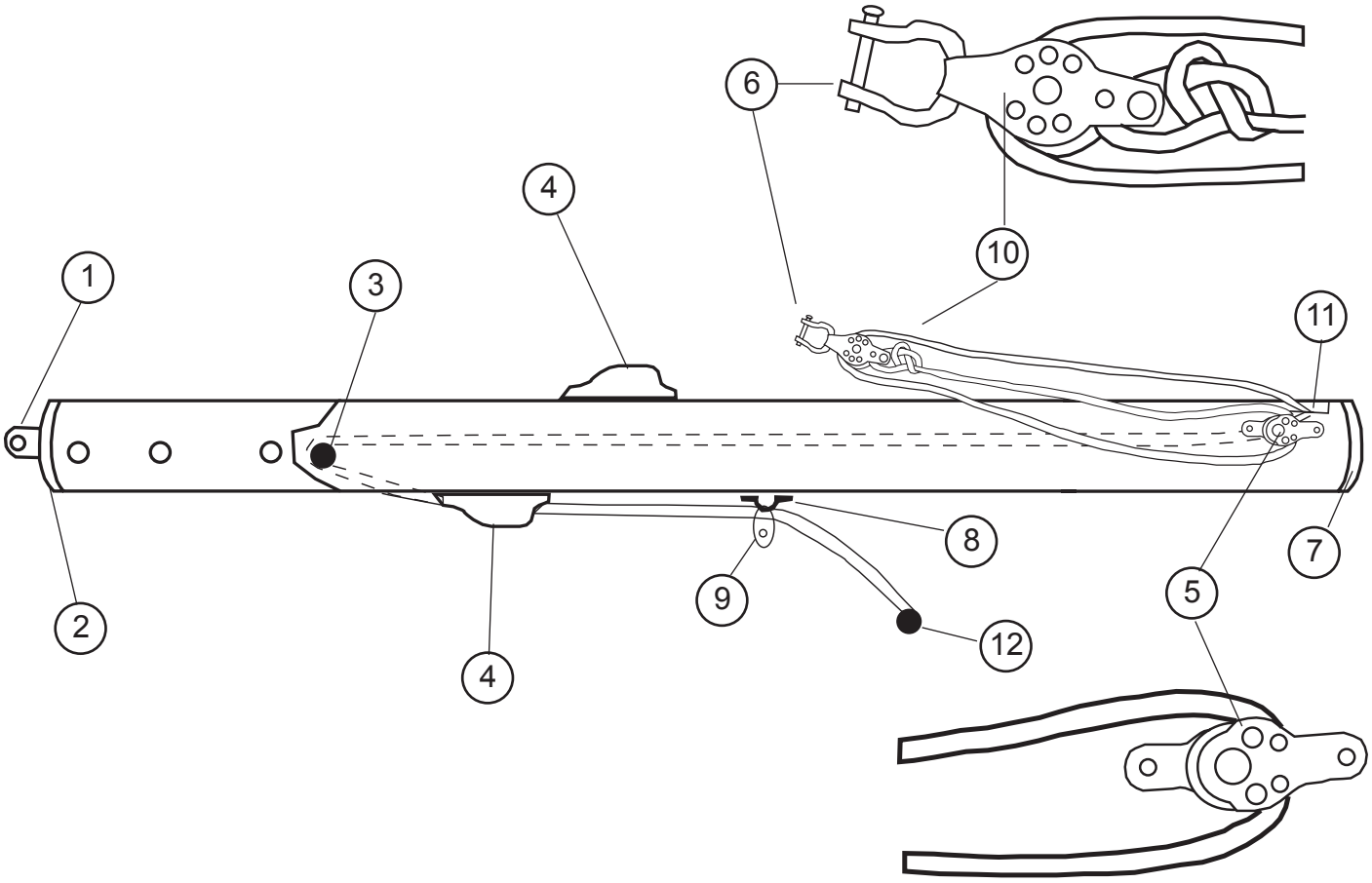

1 - 14011820:	Ancrage vit mulet Gooseneck fastening Bauteil f. Lümmelbeschlag
2 - 17569000:	Embout de bôme FX1 D40 percé Boom end cap drilled Baumendkappe gebohrt
3 - 99500126:	Poulie de mât 21 Block mast 21 Block Mast 21
4 - 99500540:	Taquet coinceur Cam cleat Schotklemme
5 - 99500490:	Poulie Airblock Cheek block Liegeblock
6 -99220035: PKG 10	Manille lyre 6 mm Shackle 6 mm Schäkel 6 mm

7 - 99220202 : PKG 5	Bouchon à ailette D40 End cap Endstück
8 - 99220057:	Pontet forgé D5 Pad-eye Guseisenbeschlag
9 - 99500478 :	Poulie simple H404 Block single Block einzig
10 - 99500105:	Poulie simple ringot Block single with becket Block einzig mit Hundsfott
11 - 99500545:	Poulie barber foc Block jib barber Block Fock Barber
12 - 99500103 : PKG 5	Boule d'arrêt Stop ball Kugelstopper

HC 14 Classic / Race
Grand-voile/Main Sail/Großsegel
14033010 : blanc/white/weiss
14033040 : lifou

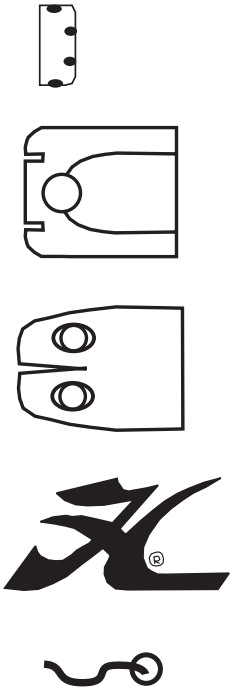

99504010:	Demi-butée latte GV Batten pocket protector Halb Anschlag GS-Latte
14034110 : PKG 10	Embout latter GV std Batten tip std Lattenkappe std
99500325 : PKG 10	Embout latte GV LE Batten tip LE Lattenkappe LE
99267286:	Autocollant "H" noir Black "H" sticker Aufkleber "H"schwarz
99500098 : (x10)	Flamme de voile Telltail Telltail

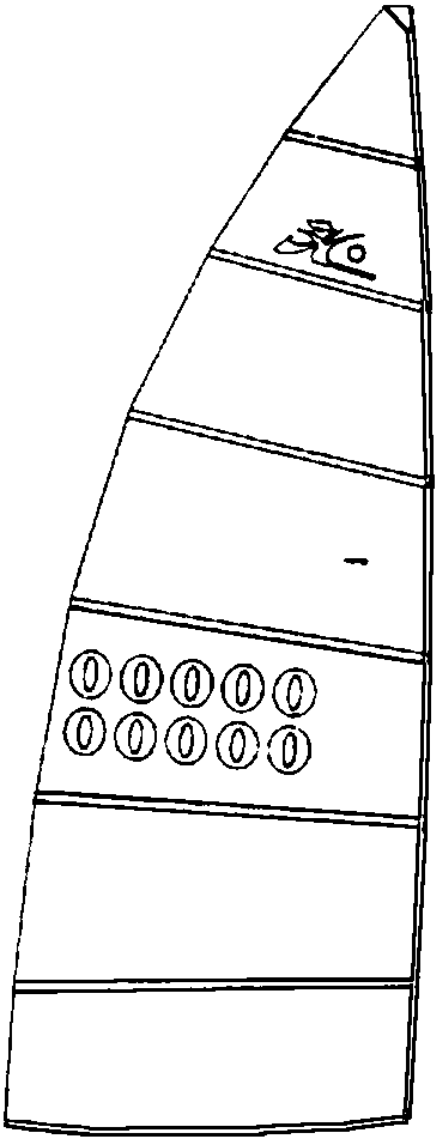

14034020 (std):Jeu de lattes
14034030 (le) : Batten set
Lattensatz

Standard	Race	
14034056	14034036	6
14034055	14034035	5
14034054	14034034	4
14034053	14034033	3
14034052	14034032	2
14034051	14034031	1

Hobie Cat Europe - Z.I. Toulon Est, BP 250 - F-83078 Toulon cédex 9 - Tel. 94 08 78 78 - Fax : 94 08 13 99
E-mail : info@hobie-cat.net - web = http://www.hobie-cat.net

HC 14 Power
Grand-voile/Main Sail/Großsegel
14030110

HC 14 STD / LE (Option)
FOC/JIB/FOCK

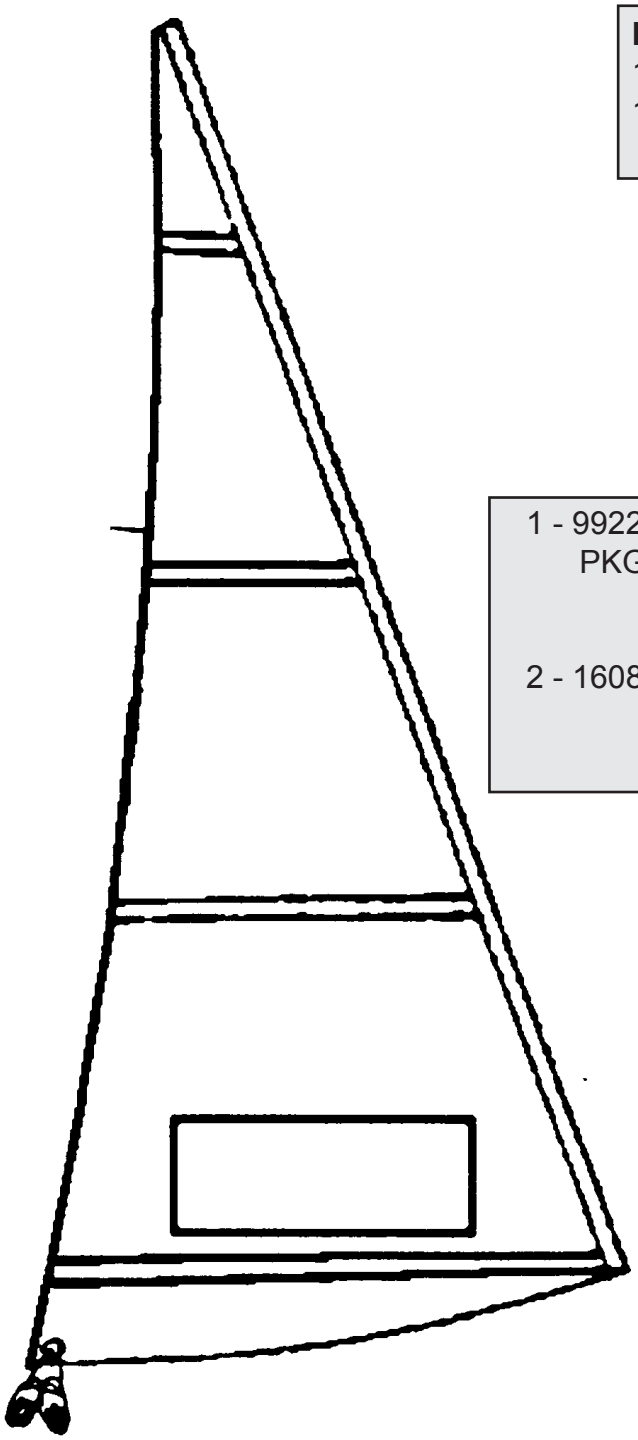

FOC/JIB/FOCK
14033020 : blanc/white/weiss
14033030 : Lifou

1 - 99220036 : PKG 10	Manille lyre 4 mm Shackle 4 mm Schäkel 4 mm
2 - 16080351 :	Poulie point d'écoute de foc Jib clew block Fockumlenk-Block

14070470 : Ecoute de foc
Jibsheet
Fockschot

HC 14 STD/Race/Power

Chariot de GV SSI - SSI Main traveller

99501524

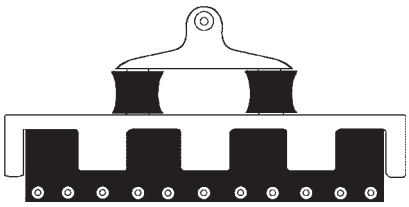

99501529 : Glissière+axe et bague / Slide+pin and ring

15- 99220019 :	Vis Trl poelier art.	
PKG 10	Swing arm pivot screw	
	Gelenkschraube CCT	
16- 99500362:	Taquet à bille	
PKG 5	Cam cleat	
	Kugelklemme	
17- 99220015:	Ecrou ind. Taquet	
PKG 10	Nylstop Nut	
	Selbstsichernde Mutter	

1 - 99220089:	Vis taquet coinceur	
PKG 10	Screw	
	Schraube für Klemme	
2 - 14070316:	Platine articulée	
	Deck plate	
	Bewegliche Platte	
3 - 99220019:	Ecrou indessérable 6	
PKG 10	Nylstop nut 6	
	Selbstsichernde Mutter 6	
4 - 14070323:	Pontet CCT	
PKG 10	Pad-eye	
	Bügel	
5 - 14070322:	Platine support réa	
	Sheave plate	
	Platte Hinten CCT Rolle	
6 - 14070111:	Réa nylon	
	Nylon sheave	
	Rolle nylon	
7 - 99220013:	Entretoise CCT	
PKG 2	Stainless bushing	
	Querriegel CCT	
8 - 99220024:	Vis violon	
	Violon screw	
	Bügelschraube CCT	
9 - 14070321:	Platine fixe	
	Car sub plate	
	Platte CCT	
10 - 14070355:	Axe Tube CCT	
PKG 5	Axe tube CCT	
	Röhre f. Bolzen CCT	
11 - 99220031:	Anneau brisé	
PKG 10	Split ring	
	Ringsplint	
12 - 14070356:	Demi-glissière	
PKG 10	half slide	
	Halber Gleiter	
13 - 99220047:	Axe percé vit mulet	
PKG 5	Clevis pin	
	Lümmelbeschlag Bolzen	
14- 14070317:	Rondelle Teflon	
PKG 10	Teflon washer	
	Unterlegscheibe Teflon	

16080311 : CCT LE (Obsolete)

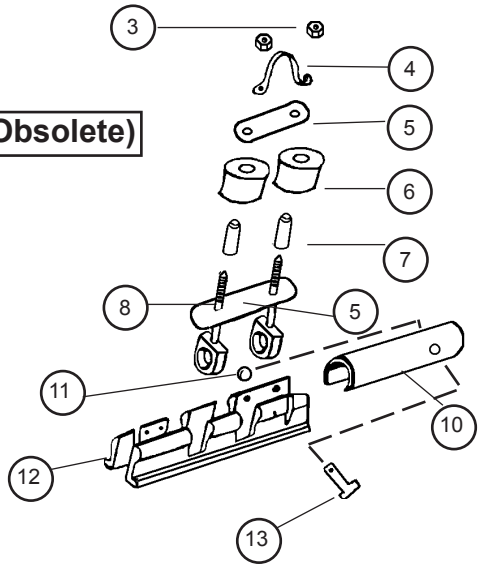

16080310 : CCT STD (obsolete)

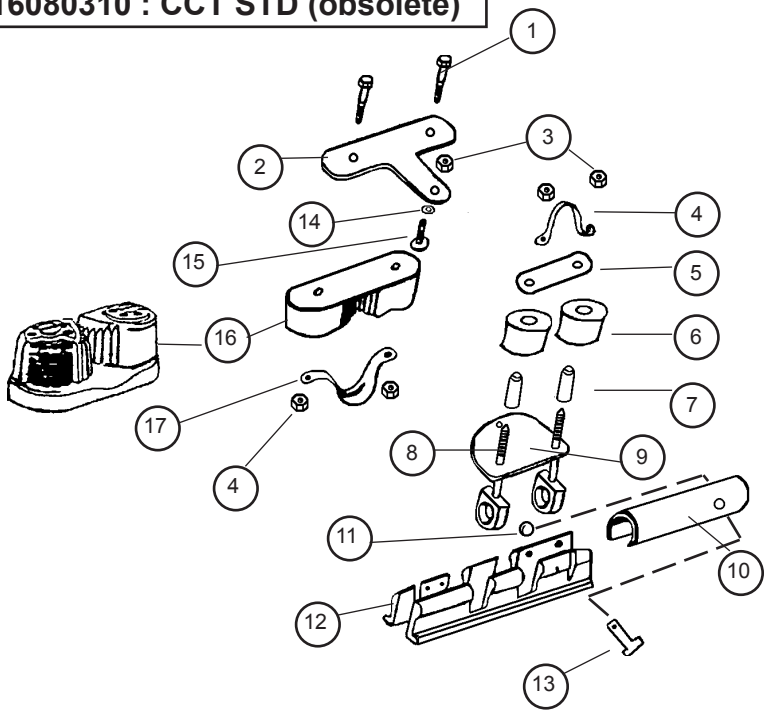

HC 14 Classic / LE / Power
Poulies/Blocks/Blöcke

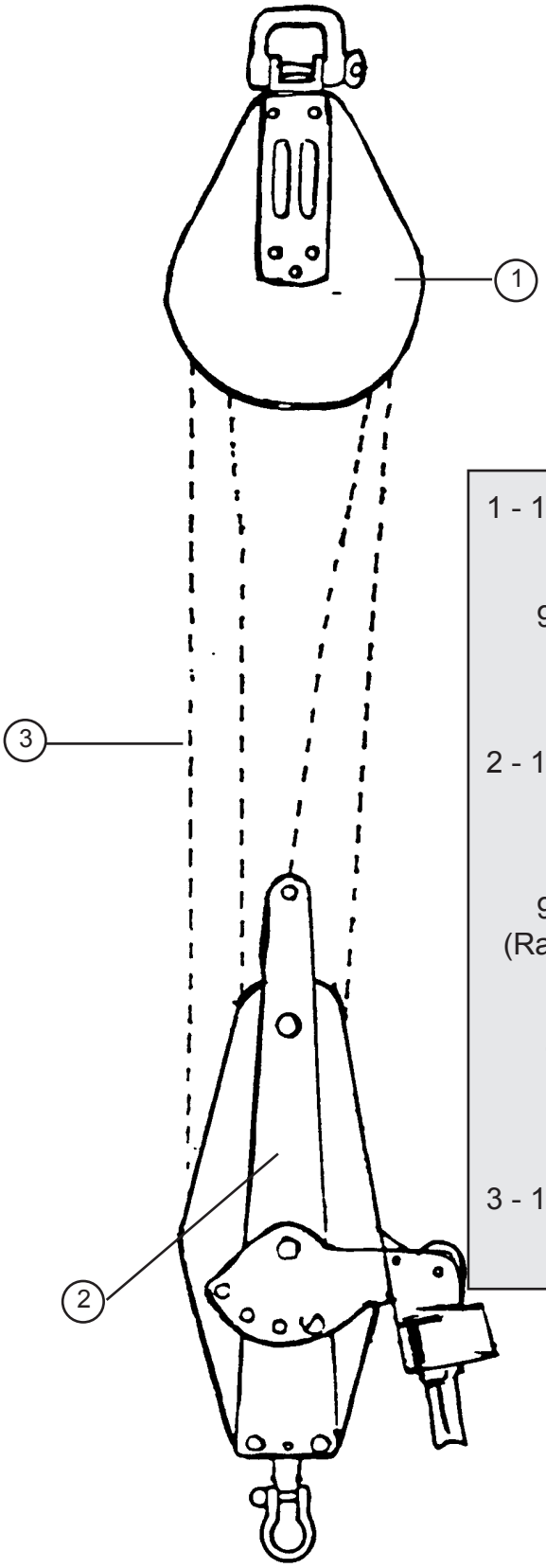

1 - 16080353:	Poulie triple Sailspeed Sailspeed upper block Dreifacher Block Sailspeed
99500129 : (Power)	Poulie de bôme triple carbo Carbo upper threefold block Carbo dreifacher block
2 - 16080370 : (Std)	Poulie winch triple Sailspeed Ratchet block threefold Sailspeed Sailspeed Knarrblock dreifach
99500132: (Race/Turbo)	Poulie winch triple Threefold ratchet block Dreifacher Knarrblock Harken
99501010: (Power)	Poulie winch triple carbo Threefold ratchet block carbo Dreifacher Knarrblock Carbo
3 - 14070420 :	Ecoute de grand-voile Mainsheet Großschot

HC 14 Classic / Race / Power
Kit de foc / Jib kit / Fock-Kit

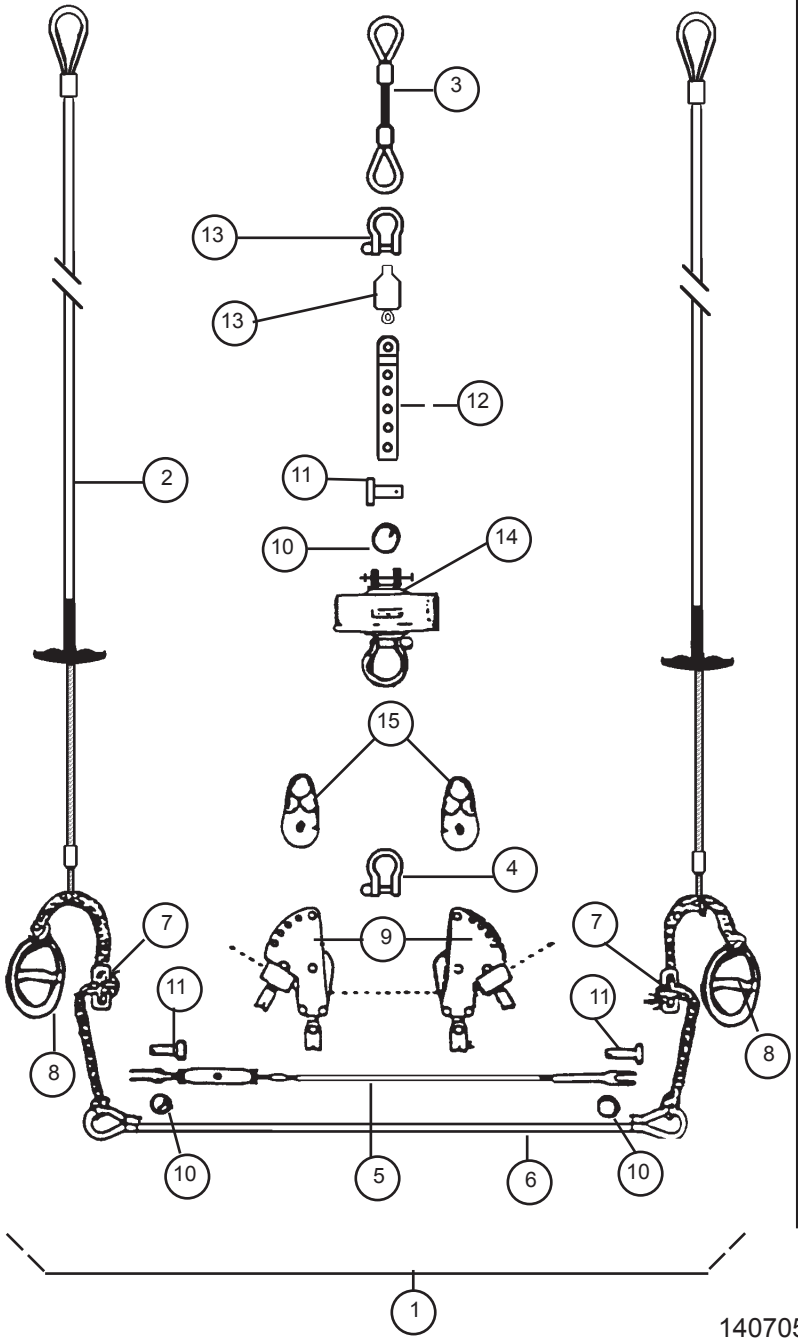

1 - 14070557 :	Accastillage foc HC14 2008 HC 14 jib kit 2008 HC14 Fock-Kit 2008
2 - 14070575 :	Cable trapèze Trapeze wire Trapez Kabel
3 - 14070550 :	Estrope Pig tail Pigtail
4 - 18060007 :	Manille large Large shackle Grosses Schäkel
5 - 14070570 :	Cable transversal Jib block support wire Turbo Kabel
6 - 16080555 : PKG 10	Sandow trapèze Trapeze shock cord Gummistrop Trapez
7 - 18060301 : PKG 10	Double anneau Rope Lock Trapezstopper
8 - 99500020 : PKG 10	Poignée J&H (paire) J&H Trapeze handle (x 2) J&H Trapezgriff
9 - 14070390 :	Poulie écoute de foc Jib sheet block Sailspeed Fockschotblock Sailspeed
10- 99220031 : PKG 10	Anneau brisé Split ring Ringsplint
11-99220034 : PKG 10	Axe percé latte ridoir Clevis pin Bolzen für Locheisen gebohrt
12-99220033 : PKG 5	Latte ridoire Stay adjuster Locheisen
13- 14070591 :	Pivot étai de foc Forestay swivel Fockvorstagwirbel
14- 14060150 :	Enrouleur Jib furling assembly Fockroller
15- 16080351 :	Poulie point d'écoute de foc Jib clew block Fockumlenkblock

Traverse avant/Front crossbar/Vorderholm

99500415 :	Conduit coinceur CL 263 Jam Cleat Klemme Vorderholm

14070535 :	Hauban HC14 Turbo Shrouds HC14 Turbo Wanten HC14 Turbo
14061671 :	Martingale cable 14T Dolphinstriker cable 14T
14061690 :	Attache martingale Dolphinstriker fixation
14070580 :	Kit trapèze 14LE(2 cables) Trapeze kit 14 LE (2 cables) Trapezsatz 14LE (2 Käbel)